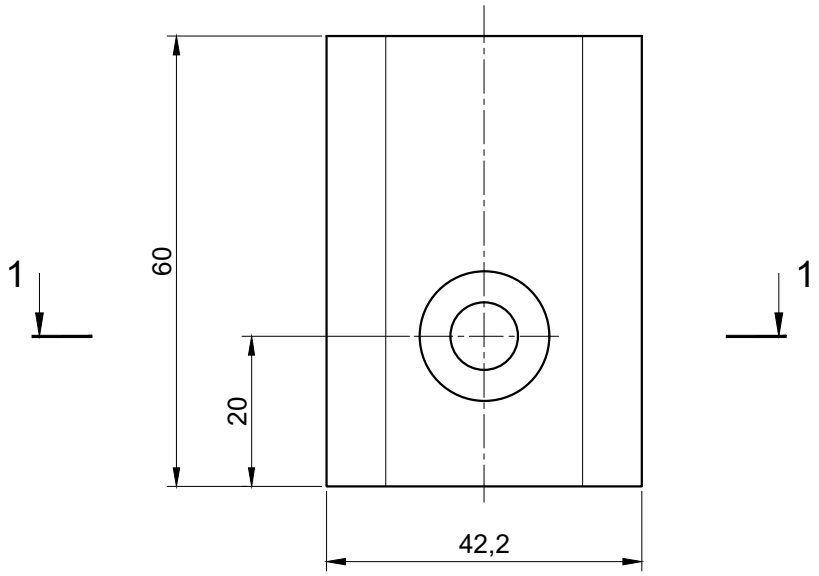

1-1

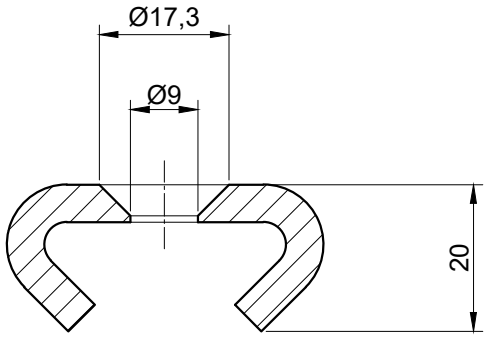

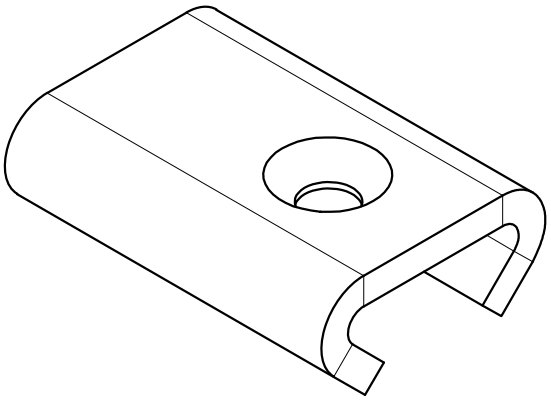

НАИМЕНОВАНИЕ

ОГРАНИЧИТЕЛЬНЫЙ СТОПОР

АРТИКУЛ

НС 3014

МАССА

0,2 кг

ЛИНИЯ ЖИЗНИ